Серия 4, Съдомиялна за пълно вграждане, 45 cm
SPV4EMX24E

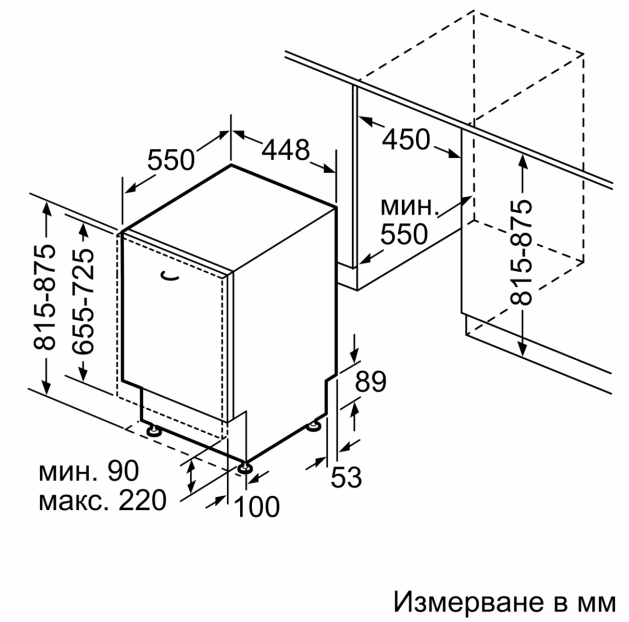
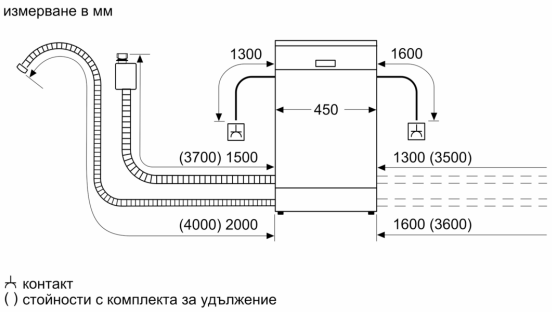
Измерване в мм